产品编码:

BMPSS — 40 — P1 — 01L

系列号

尺寸

阀盖&阀体材料

^P1	黑色赛钢 POM
P2	白色赛钢 POM
P3	灰色 PP
^A1	铝合金氧化黑色
A2	铝合金氧化亮银

阀芯材质&工作温度

^01	天然橡胶	-10~70°C
01HS	高抗撕结构天然橡胶	
01L	高回弹结构天然橡胶	
01FB	FDA食品级黑色天然橡胶	
01FW	FDA食品级白色天然橡胶	
01C	导电天然橡胶	
01S	无硅天然橡胶	
02	EPDM（三元乙丙）	-20~110°C
02FB	食品级黑色EPDM（三元乙丙）	
02FW	食品级白色EPDM（三元乙丙）	
03	硅橡胶	-40~150°C
03F	食品级硅橡胶	
04	氟橡胶	-10~130°C
05	丁腈橡胶	-10~80°C
05H	氢化丁腈橡胶	

^ 符号释义 ： 默认选择

技术参数：

特征	
设计原理	气动操作型管夹阀
密封原理	唇形软密封
安装方向	任意
安装类型	管道内部
介质流向	双向
作用方式	2位2通,常开式
重置方式	橡胶自身弹性
公称压力	PN10
阀芯特点	可单独更换

参数	
阀体	铝合金，赛钢POM，PP塑料
阀盖	铝合金，赛钢POM，PP塑料
阀芯材质	NR,EPDM,NBR,HNBR.....
控制压力 [bar]	低于 8 bar
工作压力 [bar]	0.....6
产品压差 [bar]	2.....3
最佳控制压力	工作压力+产品压差

优势

* 结构紧凑
* 直通流道
* 无堵塞
* 100%密封
* 易于维护
* 耐磨
* 食品级
* 耐弱酸碱
* 快速启闭

应用

气力输送管道：

* 粉体工业：粉末，塑料颗粒，玻璃，粉末喷涂等
* 化工行业：酸碱液体，染料, 化肥，添加剂等
* 食品工业 ：啤酒，冰淇淋，糖浆，牛奶，液态饲料
* 其他行业：线缆，污水，粪便，真空，环保等

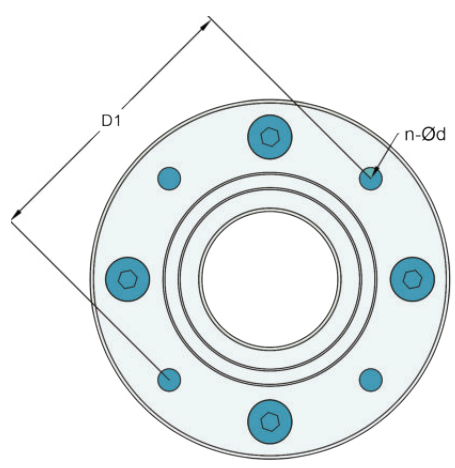

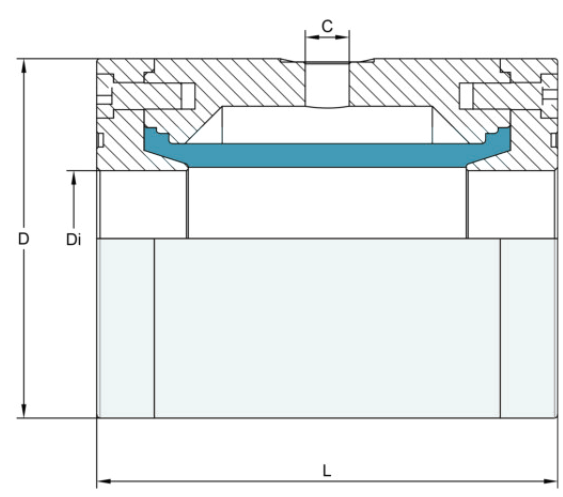

DN (mm)	Di (mm)	D (mm)	L (mm)	D1 (mm)	C	n-φD	O ring	耗气量.l	POM KG 净重
32	32	82	105	67	G 1/4”	4-M6	48*φ2.5	0.12	0.6
40	40	98	120	82	G 1/4”	4-M6	58*φ3	0.2	0.9
50	50	130	135	102	G 1/4”	4-M6	75*φ4	0.3	1.3